ACQUACERAMICA

WYNN_Lavabo 70x40x25h

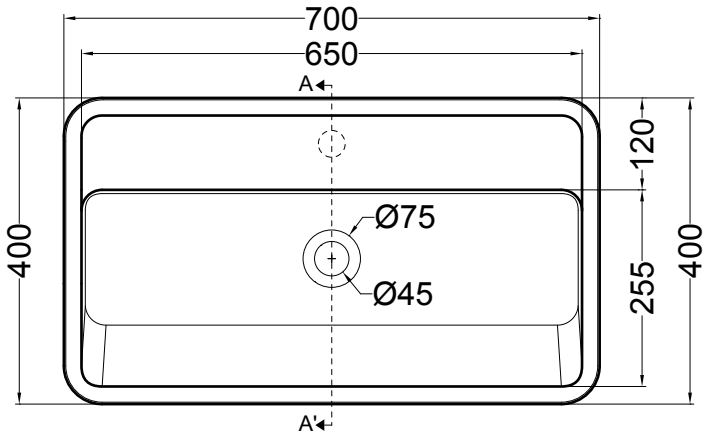

PIANTA

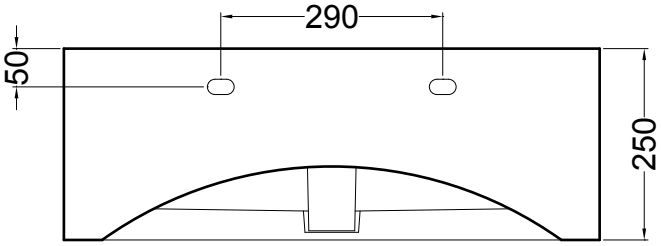

VISTA POSTERIORE

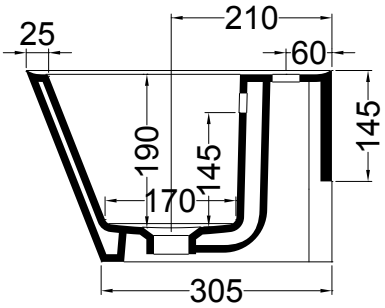

SEZIONE A-A'